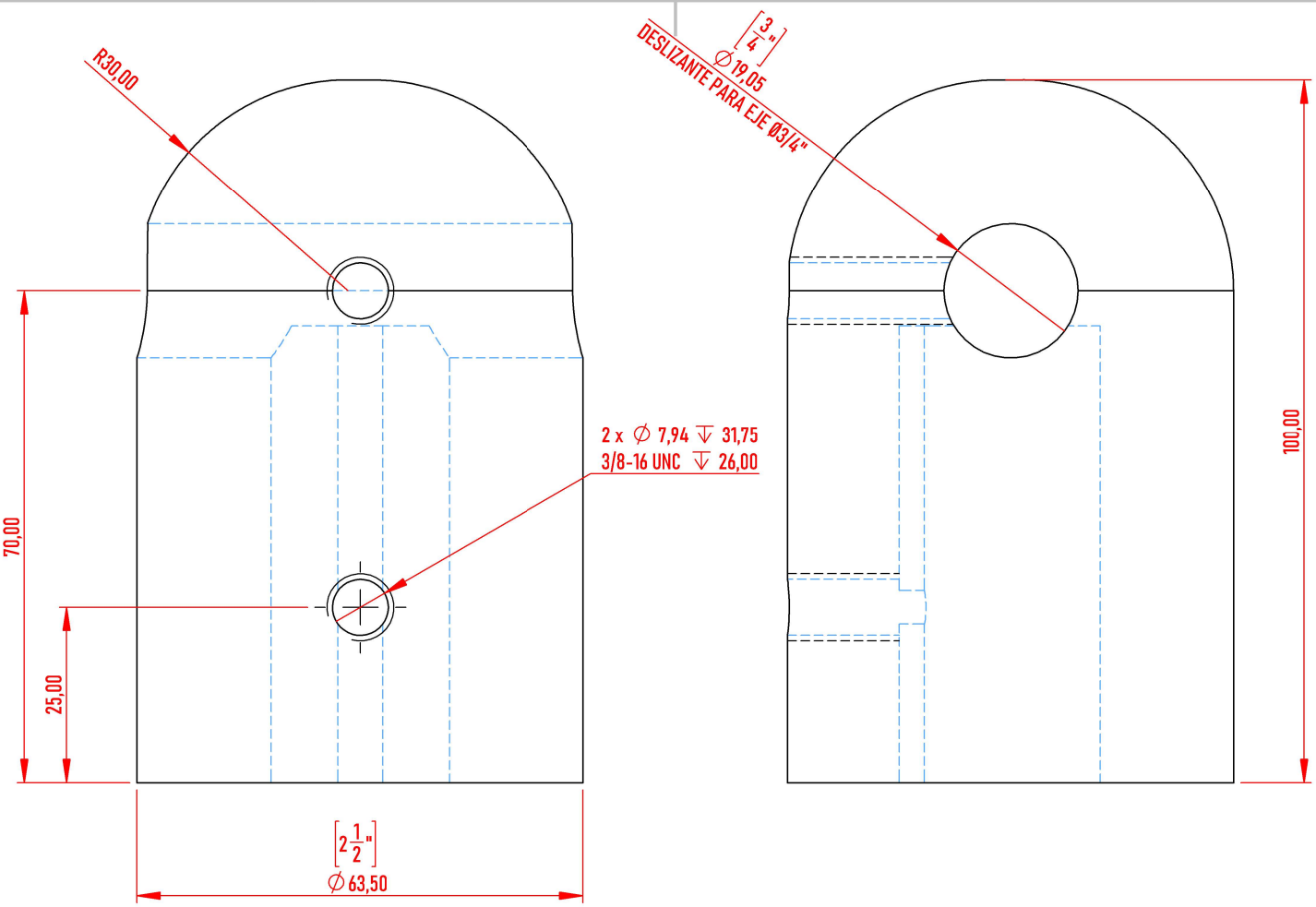

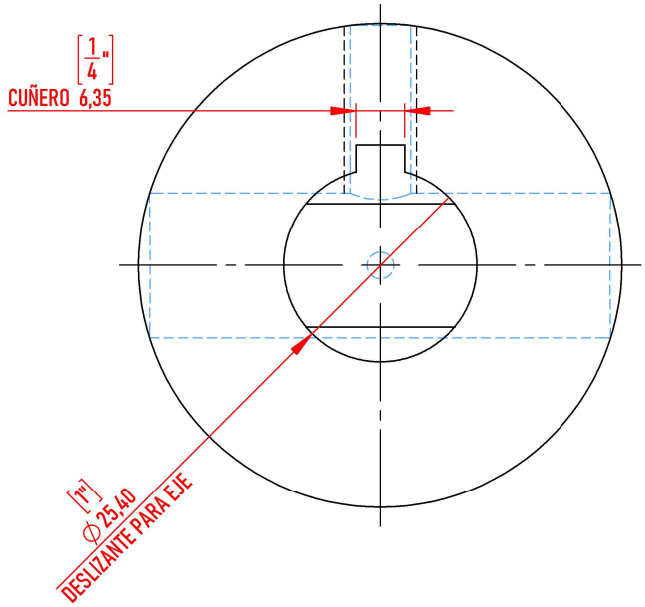

TotalAgro® Soluciones Agrícolas		FECHA:	NOMBRE:	MATERIAL:	ESCALA 1:1
	DIBUJÓ:	2/09/2025 13:52:39	ANDRÉS CUERVO G.	ACERO 1020	SI NO SE ESPECIFICA LO CONTRARIO, TODAS LAS UNIDADES ESTÁN EN MILÍMETROS
	REVISÓ:	2/09/2025 13:52:39	MAURICIO SÁNCHEZ	HOJA 1 DE 1	

CENTRAL VASCA CRV3

2/09/2025 14:23:01